⚠ ACHTUNG!

1. Klappen Sie die Standfüße stets vollständig aus, um einen sicheren Halt zu gewährleisten.
2. Wenn Sie das Fahrrad auf den Ständer setzen, achten Sie darauf, dass die Hebel der Schnellspanner fest arretiert sind.
3. Um einen stabilen Halt zu haben, richten Sie bitte die Haupteinheit parallel zu einem der Standfüße aus.
4. Maximal zugelassene Beladung: **25 kg / 55 lb**
5. Falten Sie die Haupteinheit stets mit beiden Händen zusammen, andernfalls könnten Sie Ihre Finger einquetschen und sich Verletzungen zufügen.
6. Vergewissern Sie sich stets, dass die Hebel der Schnellspanner und die Einstellknöpfe fest arretiert sind, nachdem Sie das Fahrrad montiert haben.

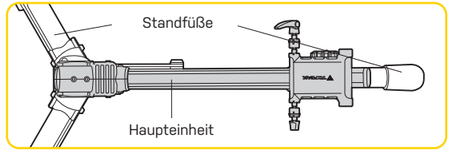

HINWEIS ZUR TRETLAGERAUFNAHME

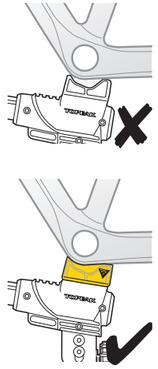

Sollte der Rahmen nicht mit der Tretlageraufnahme kompatibel sein, so montieren Sie zur Stabilisierung den Adapter* auf den Seiten der Tretlageraufnahme.

* Kompatibel mit regulären Rahmen.

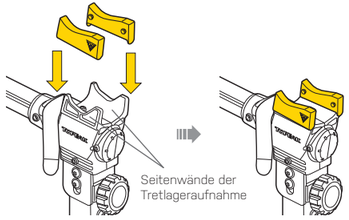

OPTIONALES ZUBEHÖR

Tool Tray

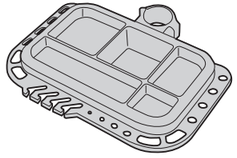

Art Nr. TW001-SP02

Handlebar Stabilizer

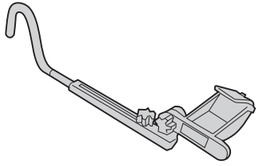

Art Nr. TW001-SP03

GEWÄHRLEISTUNG

2 Jahre Gewährleistung auf alle verbauten Teile, jedoch nur gegen Herstellermängel.

Gewährleistungsansprüche
Sie benötigen Ihren Originalkaufbeleg um den Gewährleistungs-Service zu erhalten. Bei Artikel die ohne Kaufbeleg eingesendet werden, wird davon ausgegangen, dass die Gewährleistung mit dem Herstellungsdatum beginnt. Alle Gewährleistung- sansprüche werden ungültig, wenn der Artikel auf Grund eines Unfalls beschädigt oder zweckentfremdet wurde, Systemänderungen oder andere Veränderungen vorgenommen wurden oder der Artikel anderweitig verwendet wurde als in diesem Handbuch beschrieben.

* Änderungen in Design und Eigenschaft bedürfen keiner vorherigen Ankündigung.

Topeak Produkte sind ausschließlich im Fahrradfachhandel erhältlich. Bitte nehmen Sie Kontakt mit Ihrem nächsten Topeak Händler auf, um offene Fragen zu klären.
Für Kunden in Deutschland, Tel. 0261-899998-28.

Copyright © Topeak, Inc. 2016

M-TW013-D 05/16

PREPSTAND™ RACE

BEDIENUGSANLEITUNG

D

- Maximal zugelassene Beladung: **25 kg / 55lbs**
- Bitte lesen Sie vor dem ersten Gebrauch die Bedienungsanleitung sorgfältig durch.

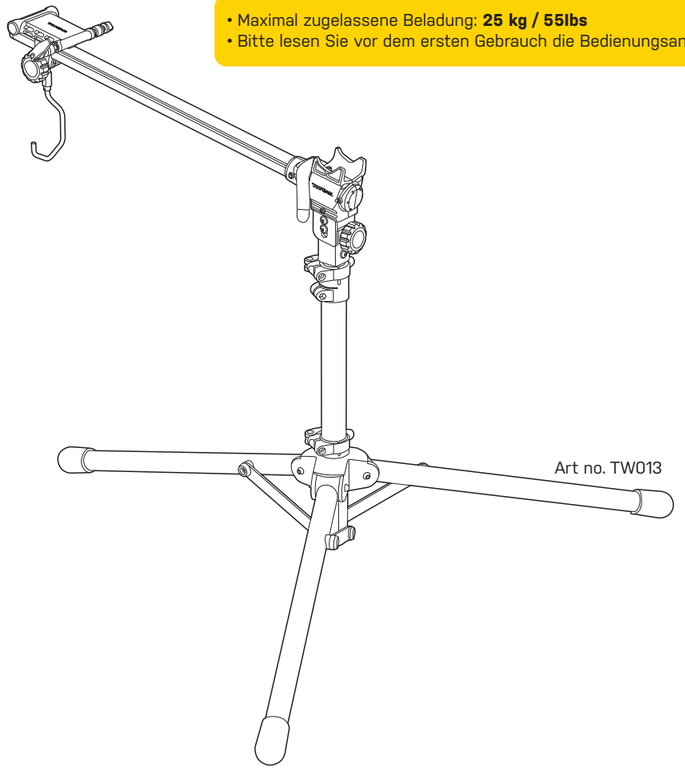

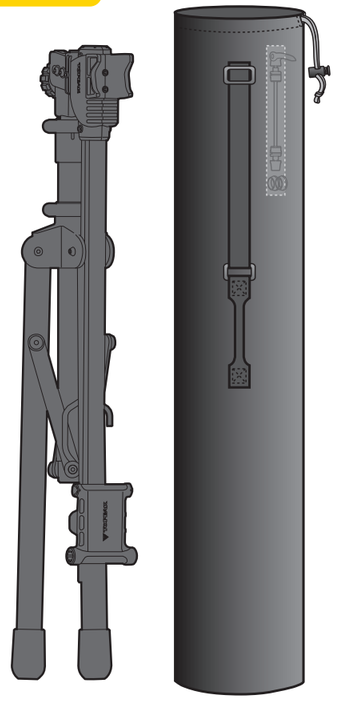

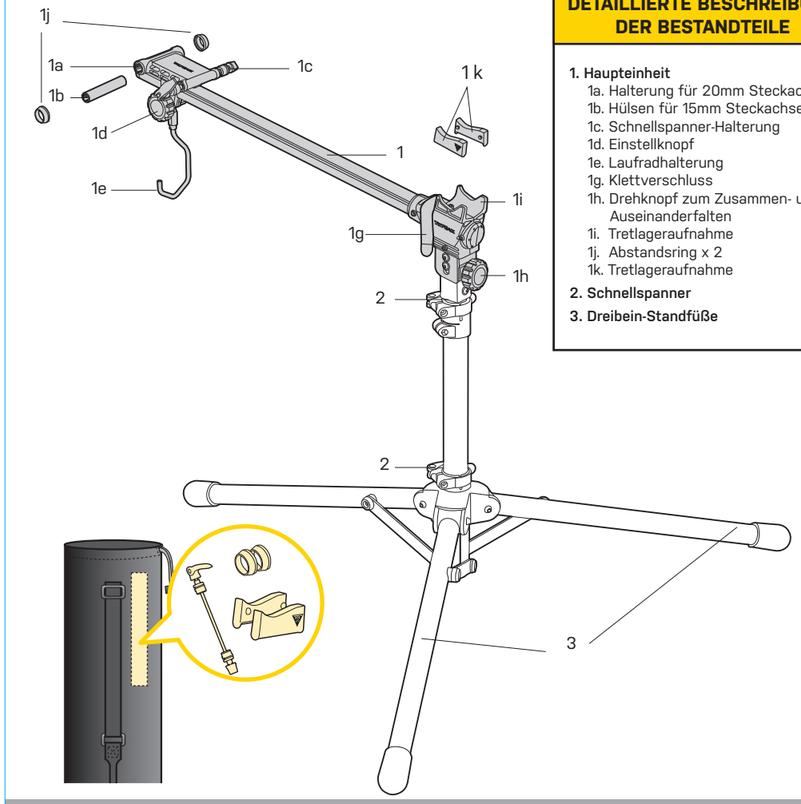

DETAILLIERTE BESCHREIBUNG DER BESTANDTEILE

1. Haupteinheit
- 1a. Halterung für 20mm Steckachsen
- 1b. Hülsen für 15mm Steckachsen
- 1c. Schnellspanner-Halterung
- 1d. Einstellknopf
- 1e. Laufradhalterung
- 1g. Klettverschluss
- 1h. Drehknopf zum Zusammen- und Auseinanderfalten
- 1i. Tretlageraufnahme
- 1j. Abstandsring x 2
- 1k. Tretlageraufnahme

2. Schnellspanner

3. Dreibein-Standfüße

⚠ ACHTUNG!

*** für die Schnellspanner-Halterung**

2x Abstandsscheiben

Der PrepStand Race ist geeignet für Vorderradgabeln mit Schnellspanner-Vorrichtung und 2 Arten von Hinterrad-Ausfallenden in den Breiten **130 und 135 mm**, indem man die Positionen der Abstandsscheiben verändert (siehe unten).

Montieren einer Vorderradgabel mit Schnellspanner-Aufnahme

Montieren eines Fahrrads an den hinteren Ausfallenden

Für 130mm Ausfallenden (Rennrad)

Für 135mm Ausfallenden (Mountainbike)

* Befestigungsposition für Gabel bzw. hintere Ausfallenden

AUFSTELLEN DER STANDFÜßE

1 Falten Sie die Haupteinheit auseinander, indem Sie den Drehknopf zum Zusammen-und Auseinanderfalten gegen den Uhrzeigersinn drehen.

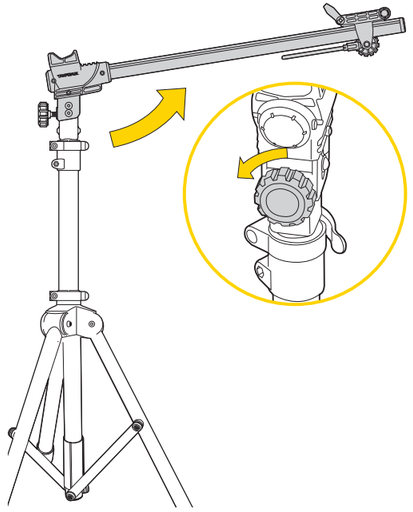

2 Drücken Sie die Haupteinheit nach unten, bis Sie deutlich ein "Klick" hören.

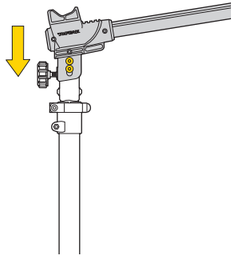

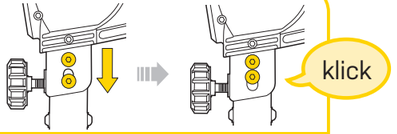

Vergewissern Sie sich stets, dass die Haupteinheit sicher eingerastet ist.

3 Befestigen Sie die Haupteinheit, indem Sie den Drehknopf zum Zusammen- und Auseinanderfalten im Uhrzeigersinn drehen.

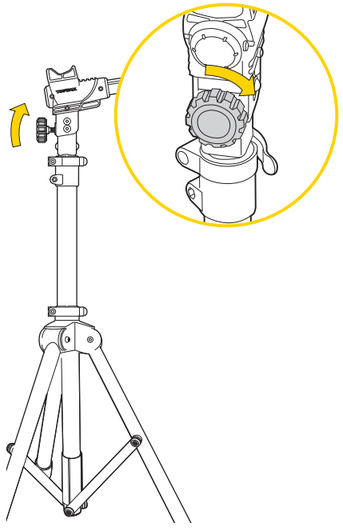

AUSRICHTEN DER HAUPTEINHEIT

4 Öffnen Sie den Hebel des Schnellspanners, um die Standfüße auszufalten.

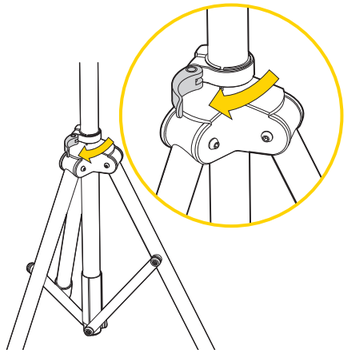

5 Drücken Sie die Standfüße nach unten.

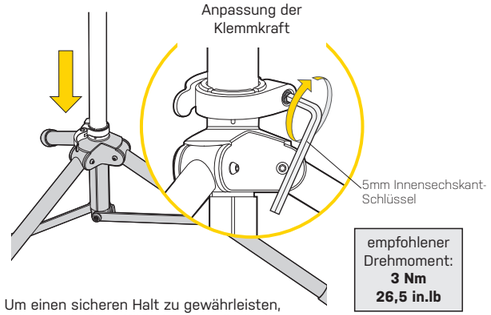

Um einen sicheren Halt zu gewährleisten, müssen die Standfüße immer vollständig ausgeklappt sein.

empfohlener Drehmoment:
3 Nm
26,5 in.lb

6 Stellen Sie die Höhe der Haupteinheit ein, indem Sie den Schnellspanner öffnen.

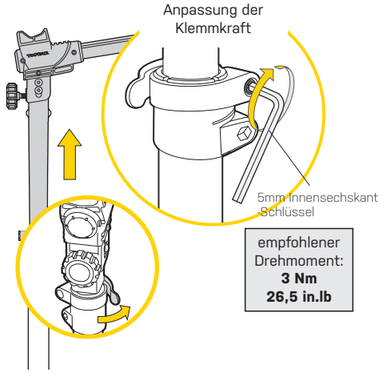

empfohlener Drehmoment:
3 Nm
26,5 in.lb

7

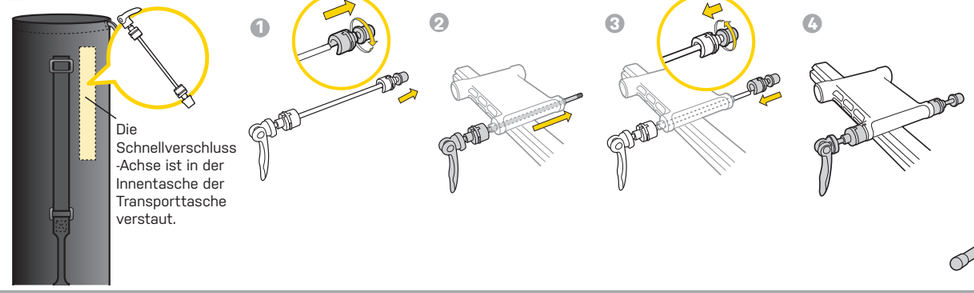

8 Fertig

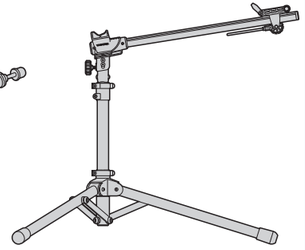

A. BEFESTIGEN EINES FAHRRADS MIT EINER GABEL MIT SCHNELLSPANNER-AUFNAHME

1

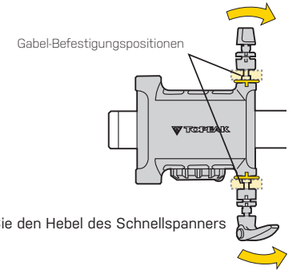

Öffnen Sie den Hebel des Schnellspanners

2

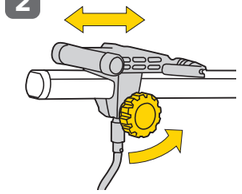

Lösen Sie den Knopf, um die geeignete Montageposition zu erreichen.

3

Demontieren Sie das Vorderrad.

4

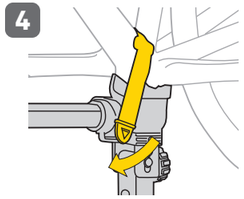

Plazieren Sie das Tretlager auf der Tretlageraufnahme und sichern Sie es mit dem Haken und dem Klettverschluss.

5

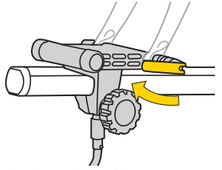

Befestigen Sie die Gabel auf der Schnellspannerhalterung. Ziehen Sie den Einstellknopf fest und arretieren Sie den Hebel des Schnellspanners.

6

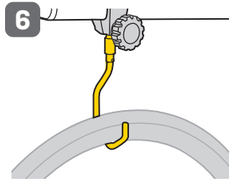

Lagern Sie das Vorderrad auf dem Haken.

Aufsetzen eines Rades mit einer Gabel mit Schnellspanner-Aufnahme

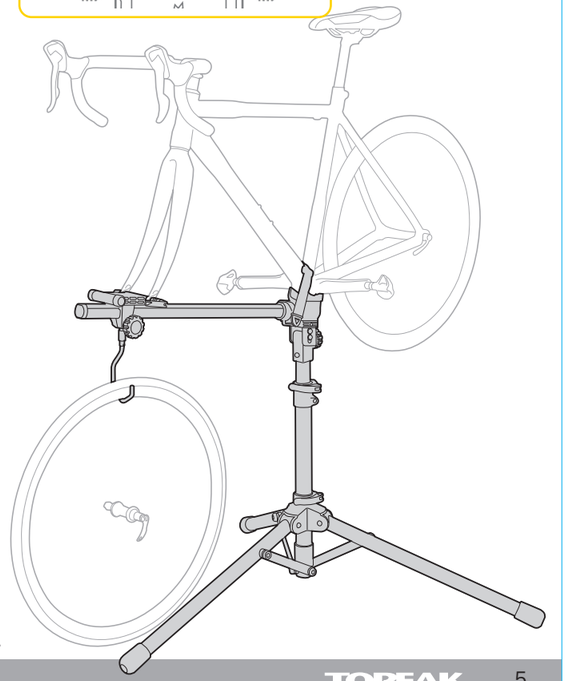

B. BEFESTIGEN EINES FAHRRADS MIT STECKACHSEN-GABEL

1

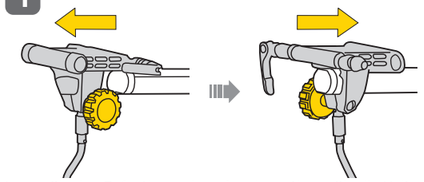

Lösen Sie den Befestigungsknopf und montieren Sie die Halterung in entgegen gesetzter Richtung.

2

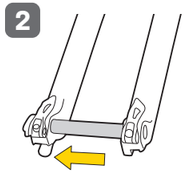

Entfernen Sie zunächst die Steckachse.

3

Entfernen Sie das Vorderrad.

4

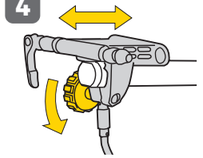

Lösen Sie den Knopf, um die geeignete Montageposition zu erreichen.

5

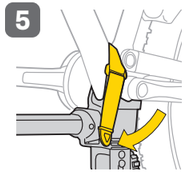

Plazieren Sie das Tretlager auf der Tretlageraufnahme und sichern Sie es mit dem Haken und dem Klettverschluss.

6

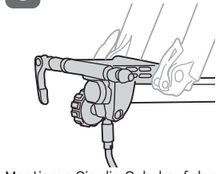

Montieren Sie die Gabel auf der Steckachsenhalterung.

7

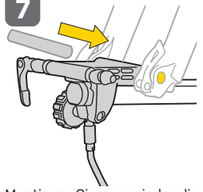

Montieren Sie nun wieder die Steckachse.

8

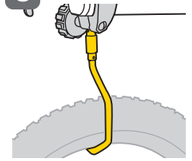

Lagern Sie das Vorderrad auf dem Haken.

Für 15 mm Steckachsen

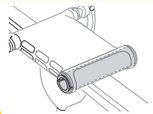

Hülsen für 15mm Steckachsen

Für 20 mm Steckachsen

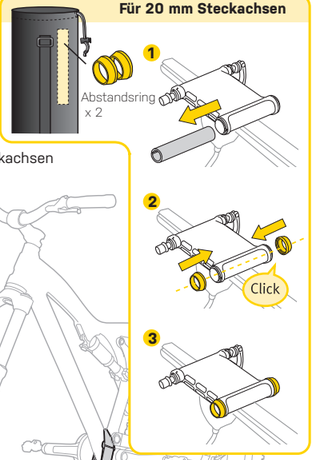

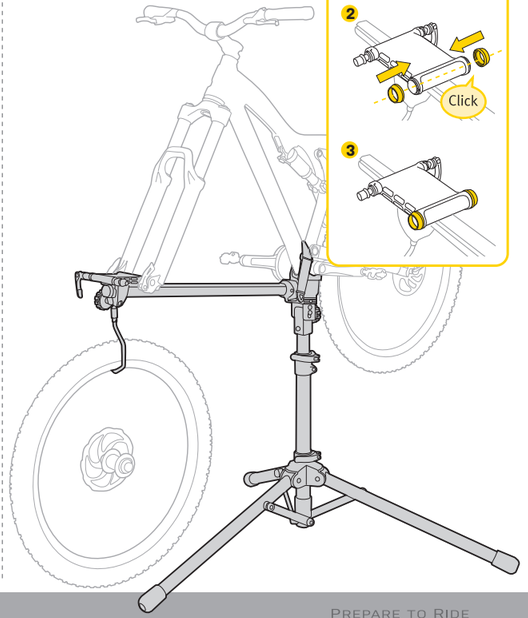

C. BEFESTIGEN DES FAHRRADS AN DEN HINTEREN AUSFALLENDEN ZUM WARTEN DER VORDERRADBREMSE

1

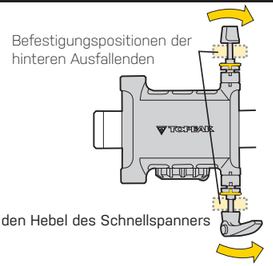

Öffnen Sie den Hebel des Schnellspanners

2

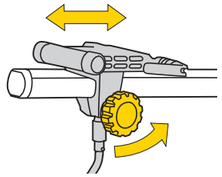

Lösen Sie den Knopf, um die geeignete Montageposition zu erreichen.

3

Entfernen Sie vorsichtig das Hinterrad.

4

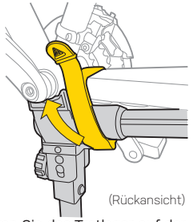

Plazieren Sie das Tretlager auf der Tretlageraufnahme und sichern Sie es mit dem Haken und dem Klettverschluss.

5

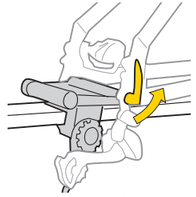

Platzieren Sie die hinteren Ausfallenden auf der Schnellspanner-Halterung. Ziehen Sie den Einstellknopf fest und arretieren Sie den Hebel des Schnellspanners.

6

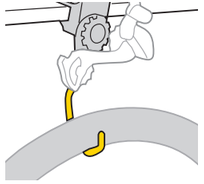

Lagern Sie das Hinterrad auf dem Haken.
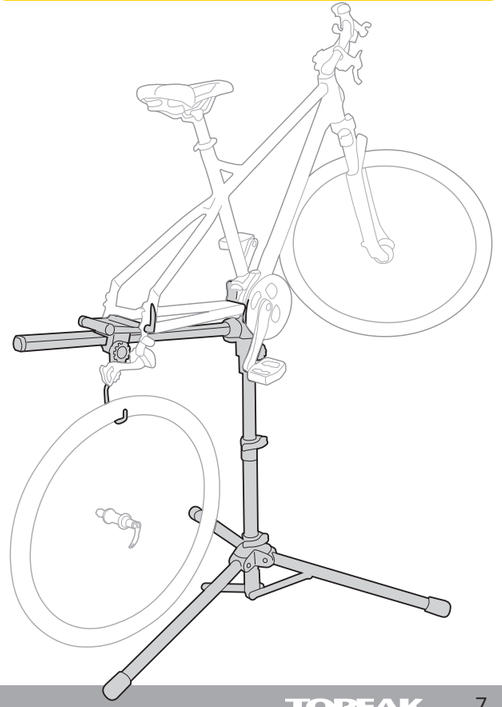
Für 130 mm Ausfallenden (Rennrad) | **Für 135 mm Ausfallenden (Mountainbike)**